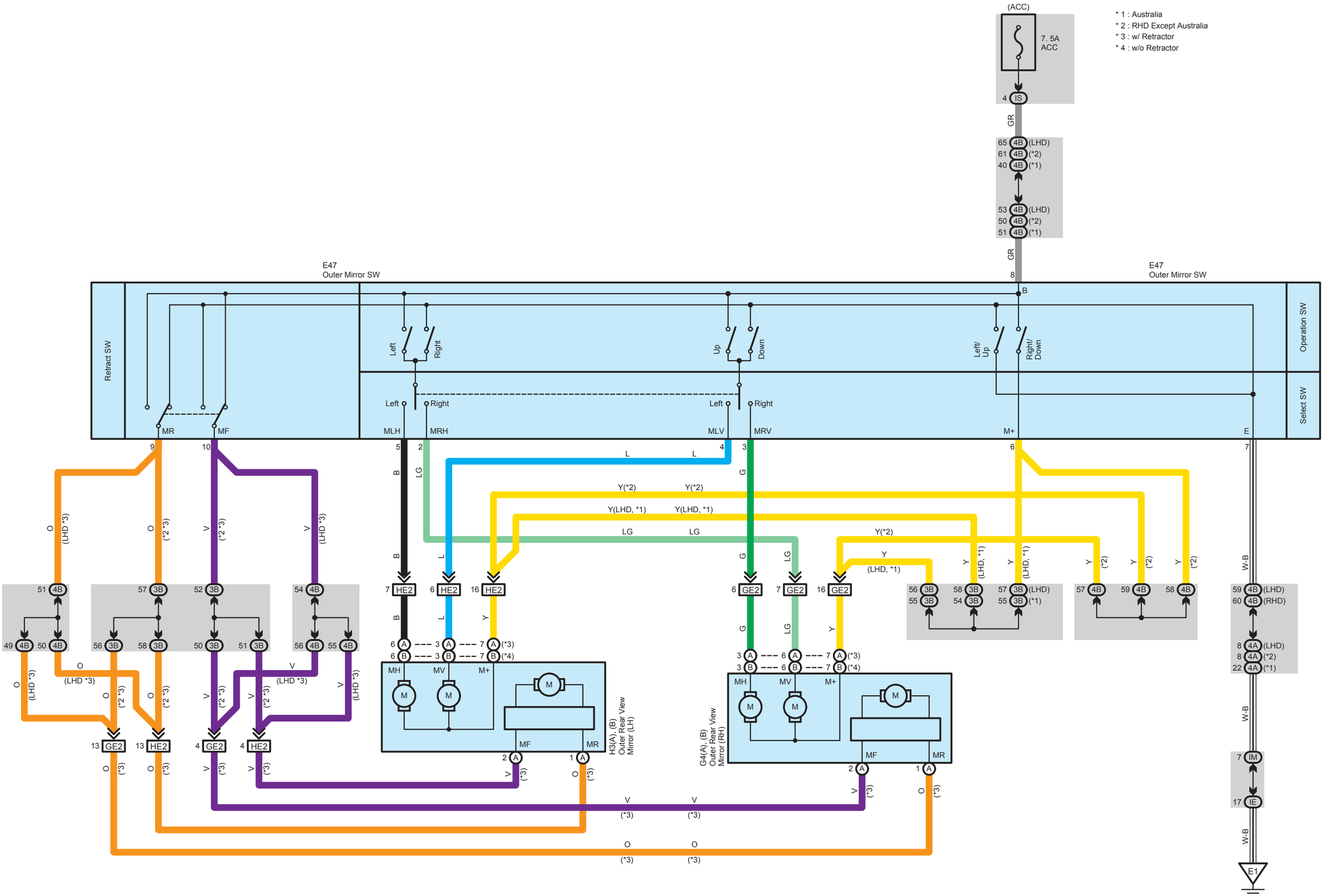
(ACC)
7. 5A
ACC
4 IS
GR
65 4B (LHD)
61 4B (*2)
40 4B (*1)
53 4B (LHD)
50 4B (*2)
51 4B (*1)
GR
8
* 1 : Australia
* 2 : RHD Except Australia
* 3 : w/ Retractor
* 4 : w/o Retractor
E47
Outer Mirror SW
E47
Outer Mirror SW
Retract SW
Operation SW
Select SW
Left
Right
Up
Down
Left/
Up
Right/
Down
Left
Right
Left
Right
MR
MF
MLH
MRH
MLV
MRV
M+
E
B
9
10
5
2
4
3
6
7
L
L
B
LG
G
Y(*2)
Y(*2)
Y(LHD, *1)
Y(LHD, *1)
LG
LG
Y(*2)
Y
(LHD, *1)
51 4B
49 4B
50 4B
57 3B
56 3B
58 3B
52 3B
50 3B
51 3B
54 4B
56 4B
55 4B
7 HE2
6 HE2
16 HE2
6 GE2
7 GE2
16 GE2
56 3B
55 3B
58 3B
54 3B
57 3B (LHD)
55 3B (*1)
57 4B
59 4B
58 4B
59 4B (LHD)
60 4B (RHD)
8 4A (LHD)
8 4A (*2)
22 4A (*1)
6 A 3 A 7 A (*3)
6 B 3 B 7 B (*4)
3 A 6 A 7 A (*3)
3 B 6 B 7 B (*4)
MH
MV
M+
M
MF
MR
H3(A), (B)
Outer Rear View
Mirror (LH)
G4(A), (B)
Outer Rear View
Mirror (RH)
13 GE2
13 HE2
4 GE2
4 HE2
2 A
1 A
7 IM
17 IE
E1
O
(LHD *3)
(*2 *3)
V
(*3)
W-B